2026-11-26 05:34:59

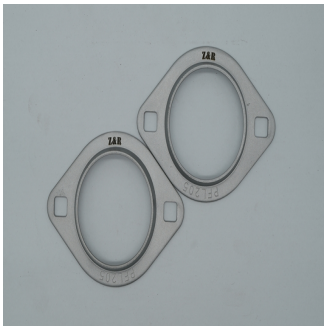

PFL200-A

冲压菱形座 · 双螺栓安装 · 钢板冷冲压成型。安装孔距可调，适配轴径 12~45mm，覆盖 PFL203~PFL209 七个规格，适用于空间受限的轻型输送机、皮带线轴端支撑。

技术信息

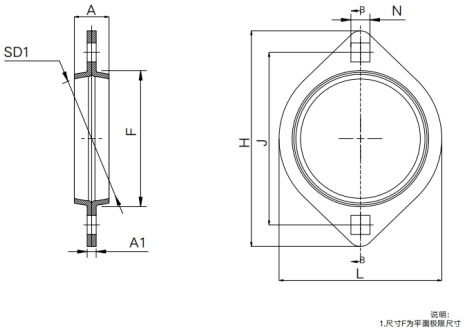

主要尺寸和性能参数

d	25mm	轴径
D1	52mm	球径
H	95mm	法兰直径
L	71mm	总长度
A	18mm	凸台宽度
J	76mm	孔之间的距离
A1	4mm	下凸台宽度
F	60mm	平面极限尺寸
N	9mm	安装孔直径

*数据表仅为所选产品的尺寸和基本额定载荷概览。请始终遵守本产品的所有更多信息和指南。 您可通过我们网站上的联系表了解更多信息。

联系方式：邮箱：mr.suo@zrbearing.net

电话：0319-8509111

地址：河北省邢台市临西县朝阳大街东侧28号-中达轴承