2026-03-10 04:20:15

UC 314-44/V3/C12/G2--F

UC 314 - 212 D1

技术信息

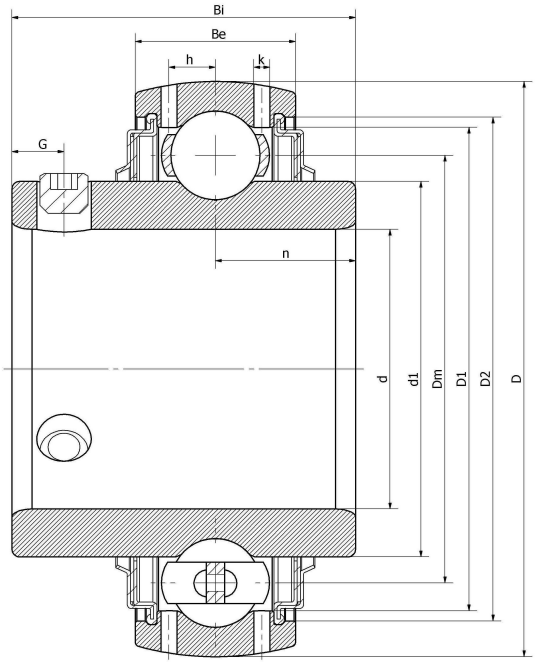

主要尺寸和性能参数

d	69.85mm	内径
D	150mm	外径
d1	登录可见尺寸，去登录	内圈外径
d1	110mm	中心径
D1	登录可见尺寸，去登录	外圈内径
D2	登录可见尺寸，去登录	密封槽径
Be	40mm	外圈高度
h	13mm	油孔距离
n	31mm	沟道距离
Bi	78mm	内圈高度
k	2mm	油孔直径
G	12mm	紧定螺钉孔距离
(UNF)	7/16-20	紧定螺钉规格
Cr	104300N	径向静态额定载荷
Cor	68000N	径向动态额定载荷
≈m	3.95KG	重量

*数据表仅为所选产品的尺寸和基本额定载荷概览。请始终遵守本产品的所有更多信息和指南。 您可通过我们网站上的联系表了解更多信息。

联系方式：邮箱：mr.suo@zrbearing.net 电话：0319-8509111 地址：河北省临西县城北环路北侧-中达轴承