2025-11-04 15:20:14

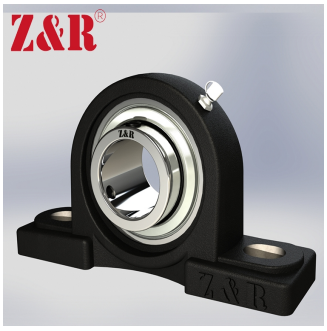

UCP 315-45 F

立式轴承座单元P型，铸铁轴承座，紧定螺钉锁紧外球面球轴承，F型密封

技术信息

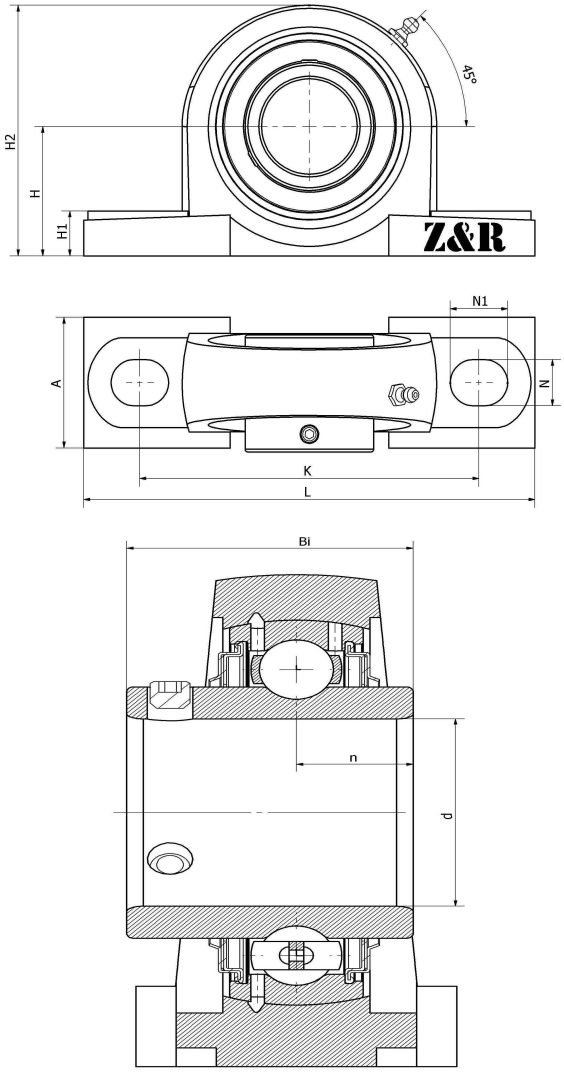

主要尺寸和性能参数

d	71.4375mm	内径
H	100mm	中心高
H1	35mm	底座高度
A	100mm	底座宽度
N	27mm	安装孔长度
N1	40mm	安装孔宽度
L	380mm	总长度
K	290mm	固定孔距
Bi	82mm	总 宽 度
n	32mm	沟道距离
	M22	螺栓尺寸
≈m	14.78Kg	重量
	UC 315-45	轴承型号
	P 315-45	轴承座型号
	M6*1	油嘴
	J6	装配扭矩
	HT200	轴承座材质
H2	198mm	总高度

*数据表仅为所选产品的尺寸和基本额定载荷概览。请始终遵守本产品的所有更多信息和指南。 您可通过我们网站上的联系表了解更多信息。

联系方式：邮箱：mr.suo@zrbearing.net 电话：0319-8509111 地址：河北省临西县城北环路北侧-中达轴承